CY125M 風機規格書

* 台灣製造
* 絕緣等級: E, F 級
* 3相馬達變頻等級 , F級

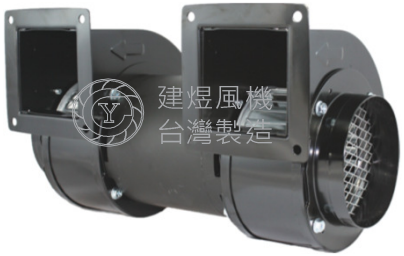

單位: mm(公釐)

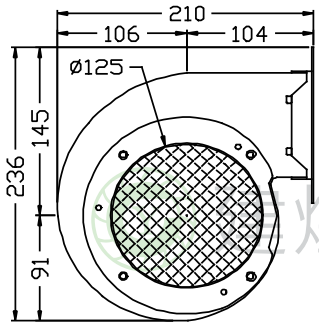

〔括號內為"單相"風車的尺寸〕

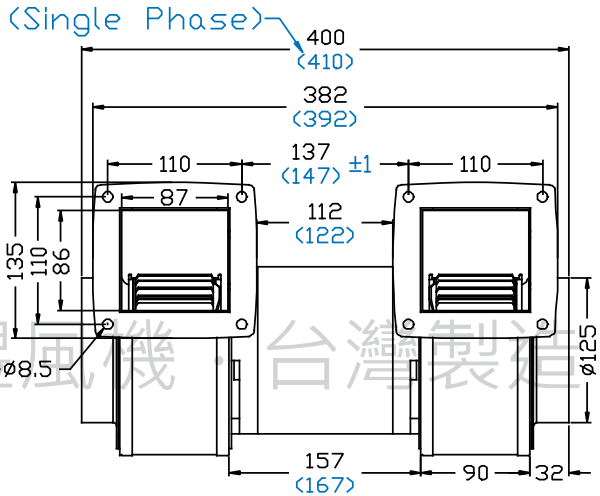

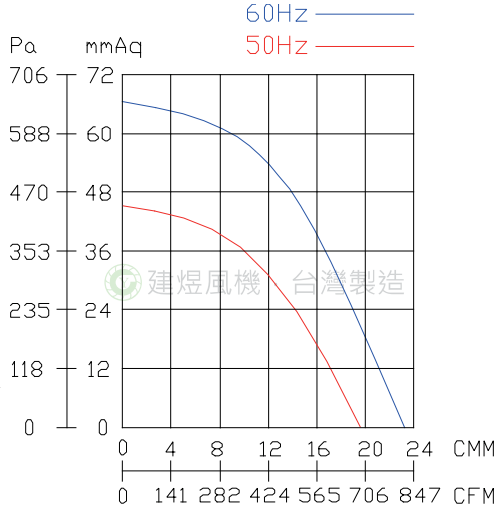

型號	電壓	頻率	相數	極數	電流	馬力	轉速	最大風量			最大靜壓			重量
Model	Rated Voltage	Frequency	Phase	Pole	Current	Power	Speed	Max. Air Flow			Max. Pressure			Weight
	V	Hz	Ø	P	A	Watt/HP	R.P.M.	CMM	m3/hour	CFM	mmAq	inchAq	Pa	KG
CY125M	110/220	50	1	2	4 / 2	1/2 HP	2930	19	1140	671	46	1.81	451	12.6
		60			5.0 / 2.5		3470	23.2	1392	819	66.5	2.62	652	
	220/380	50	3		2 / 1		2930	19	1140	671	46	1.81	451	11.6
		60			2 / 1		3470	23.2	1392	819	66.5	2.62	652	

建煜工業股份有限公司
CAM YORK INDUSTRIAL CO.,LTD.
413 台灣台中市霧峰區錦州路308巷9號

TEL:04-23322627
FAX:04-23322629
E-mail: blower-cy@umail.hinet.net
http://www.blower.com.tw/