CY125 風機規格書

* 台灣製造
* 絕緣等級: F 級
* 過載保護: 單相馬達
* 3相馬達變頻等級

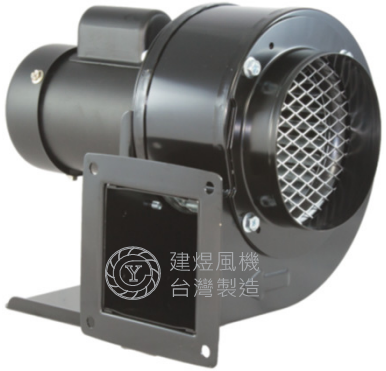

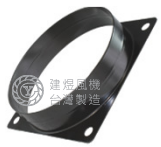

5"

單位: mm(公釐)

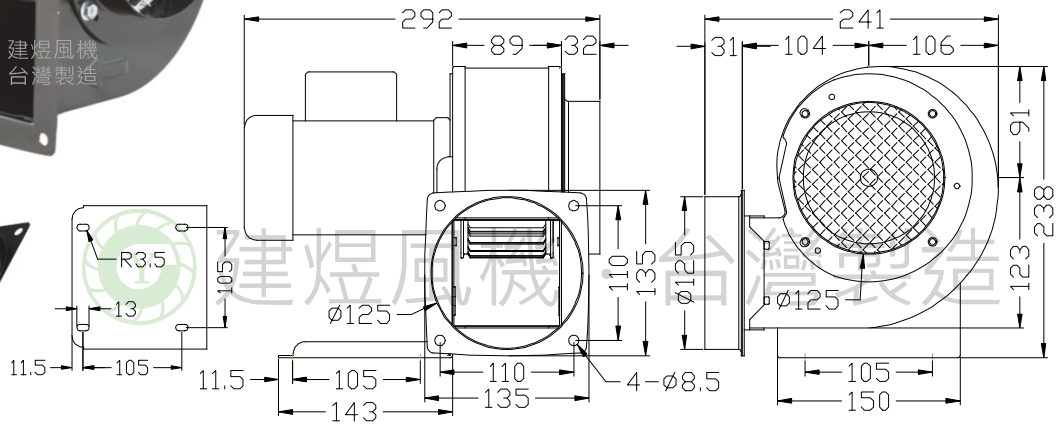

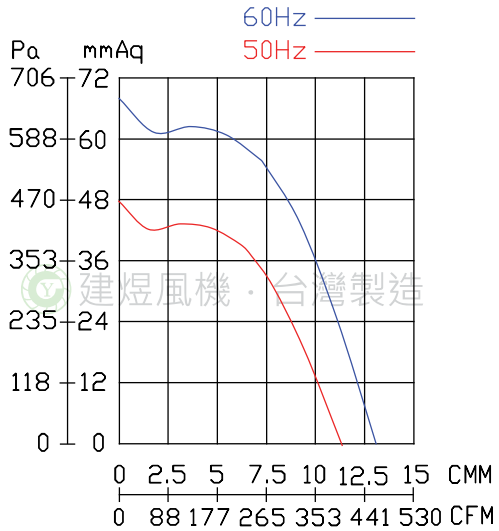

建煜風機・台灣製造

型號	電壓	頻率	相數	極數	電流	馬力	轉速	最大風量			最大靜壓			重量
Model	Rated Voltage	Frequency	Phase	Pole	Current	Power	Speed	Max. Air Flow			Max. Pressure			Weight
	V	Hz	Ø	P	A	Watt/HP	R.P.M.	CMM	CMH	CFM	mmAq	inchAq	Pa	KG
CY125	110/220	50	1	2	2.6 / 1.3	200 W	2850	11.4	684	402	48	1.89	471	6.1
		60			3.3 / 1.65		3300	13.1	786	462	68	2.68	667	
	220/380	50	3		0.8 / 0.46		2810	11.2	672	395	48	1.89	471	
		60			1.0 / 0.58		3200	12.8	768	452	68	2.68	667	

建煜工業股份有限公司
CAM YORK INDUSTRIAL CO.,LTD.
413 台灣台中市霧峰區錦州路308巷9號

TEL:04-23322627
FAX:04-23322629
E-mail: blower-cy@umail.hinet.net
http://www.blower.com.tw/